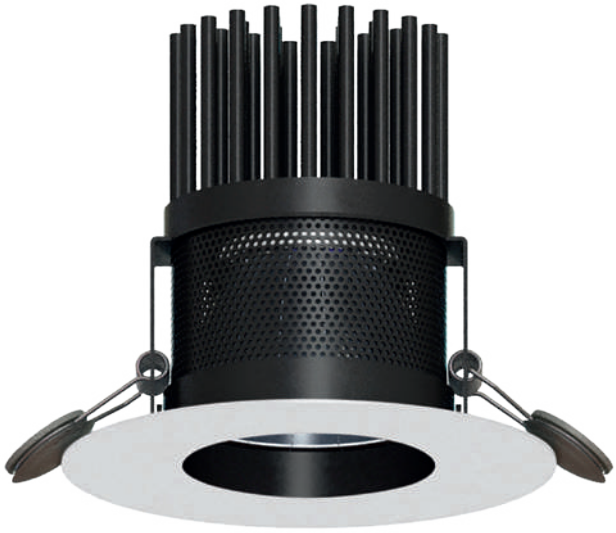

GAMME ORES

+ PRODUIT

- Jusqu'à 100 000h de durée de vie
- Jusqu'à 2700 lm dans un diamètre contenu
- Basse luminance : UGR<19

DOWNLIGHT LED FIXE BASSE LUMINANCE

CONCEPT
Luminaire LED fixe à encastrer. Effet basse luminance assuré par réflecteur et bague de déport du bloc optique. Design inspiré du luminaire utilisé pour la première expérience de LiFi Haut Débit.

MATÉRIAUX
Dissipateur en aluminium pur (99.5%) type PinBlock anodisé noir, fixé sur un corps en tôle d'acier perforée. Collerette en tôle d'acier avec peinture poudre.

OPTIQUE
LED haute luminosité COB en Blanc Chaud (2700K et 3000K) ou Blanc Neutre (4000K) avec IRC80, 90 ou 97 sur demande. Réflecteur à facettes en aluminium à haute réflectivité. Bloc optique fermé par verre trempé.

INSTALLATION
Encastrement sans outil au moyen d'un système de ressorts compatible avec la majorité des faux plafonds. Filin de sécurité inclus.

ALIMENTATION
Alimentation déportée et livrée connectée au luminaire par connecteur rapide, au choix standard (+Ready2Mains) ou DALI.

APPLICATIONS
Hôtels, commerces, espaces d'accueil, showroom, …

Casino Joa, Montrond-les-Bains (France)

LUXITIS
L'ART DE LA LUMIÈRE

photos non contractuelles - les données peuvent faire l'objet de modifications

ORES - 11W à 26W - Downlight LED fixe Basse luminance

IP20 / IP44 | IK07 | IRC >80 | UGR <19 | ON OFF >15000 | RGO EN 62471 | 850° | 0.6 Kg | CE | RoHS | COMPATIBLE

Gamme de downlight conçue pour être adaptée aux besoins des différents projets de mise en lumière grâce à une large palette de flux lumineux (de 870 à 2700lm), d'angles, de températures de couleurs (de 2700 à 6500K) et un IRC pouvant aller jusqu'à 97. Il bénéficie d'une durée de vie exceptionnelle de 100 000h.

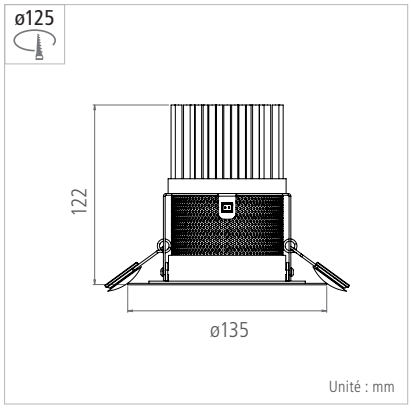

Matériaux / composants	Dissipateur en aluminium pur (99.5%) type PinBlock anodisé noir, fixé sur un corps en tôle d'acier perforée - Collerette en tôle d'acier avec peinture poudre - Réflecteur à facettes en aluminium à haute réflectivité - Bloc optique fermé par verre trempé
Couleurs	Couleurs de collerette (peinture fine texture) : Blanc RAL 9016 (Blanc signalisation) Gris RAL 9006 (Aluminium Blanc) Noir RAL 9005 (Noir foncé)
Caractéristiques	Collerette : forme, dimensions et RAL personnalisables sur demande, nous consulter
Driver	INCLUS : Standard ou DALI, au choix (alimentation déportée)
Caractéristiques électriques d'entrée	198-264 VAC / 50-60 Hz
Facteur de puissance	> 0,9
Type de LED	LED haute luminosité COB
Ellipse de MacAdam	< 3 SDCM
Durée de vie minimale	L80B10 = 100 000 h* (Ta = 25°C) (*jusqu'à 20W)
Température de fonctionnement	-20°C / +45°C

SÉLECTIONNEZ VOTRE PRODUIT :

FLUX LUMINEUX	PUISSANCE	T° DE COULEUR	DISTRIBUTION OPTIQUE	IRC (MINI)	DRIVER
de 870 lm 1390 lm 2020 lm à 2700 lm	de 11 W 15 W 20 W à 26 W	Chaud ◄ 2700 K* ◄ 3000 K ◄ 4000 K ◄ 5000 K (IRC 80 uniquement)* Froid ◄ 6500 K (IRC 80 uniquement)*	44° clair ou 66° clair ou 66° opale*	80 ou 90 ou 97*	Standard ou DALI

* sur demande

QUELQUES EXEMPLES :

VERSION	FLUX LUMINEUX SORTANT	PUISSANCE CONSOMMÉE (AVEC DRIVER)	EFFICACITÉ LUMINEUSE (AVEC DRIVER)	T° DE COULEUR	ANGLE	IRC	COULEUR	DRIVER	CODE
11 W	870 lm	10,5 W	83 lm/W	3000 K	44° clair	90	Noir	Standard	**R1051ST**
								DALI	**R1051DA**
	1080 lm		103 lm/W	4000 K	66° clair	80	Blanc	Standard	**R1017ST**
								DALI	**R1017DA**
15 W	1470 lm	14,1 W	104 lm/W					Standard	**R1021ST**
								DALI	**R1021DA**
20 W	2020 lm	20 W	101 lm/W					Standard	**R1025ST**
								DALI	**R1025DA**
26 W	2160 lm	26,3 W	82 lm/W	3000 K	44° clair	90	Gris	Standard	**R1751ST**
								DALI	**R1751DA**
	2700 lm		103 lm/W	4000 K	66° clair	80	Blanc	Standard	**R1029ST**
								DALI	**R1029DA**

Également disponible : Ores Cronos P.84